Motoredutor Coaxial

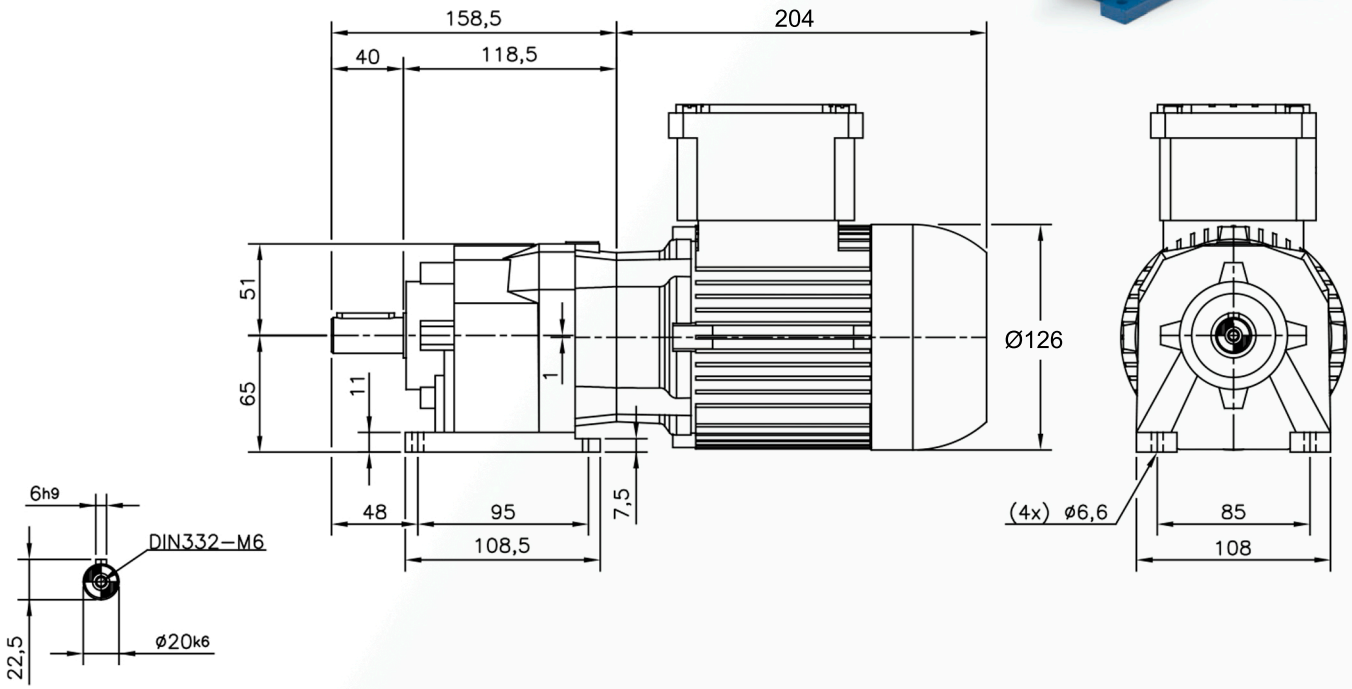

Opcional com Flange de Fixação

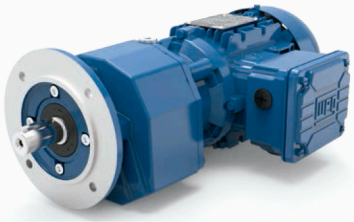

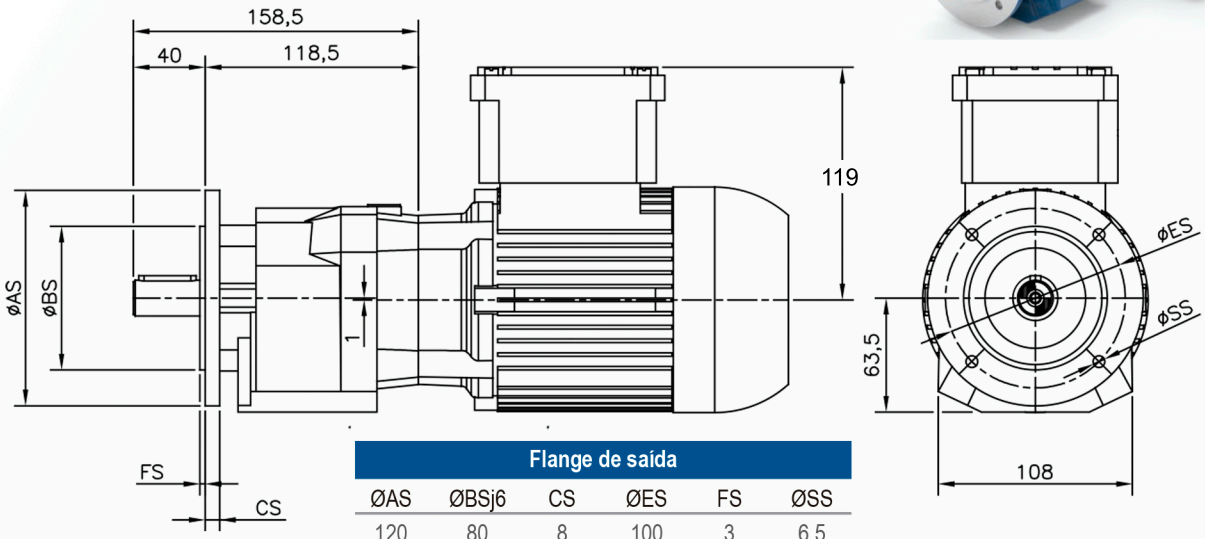

Flange de saída					
ØAS	ØBSj6	CS	ØES	FS	ØSS
120	80	8	100	3	6,5
140	95	9	115	3	8,5
160	110	10	130	3,5	8,5

OPÇÃO DO MOTOR COM CAIXA DE LIGAÇÃO ELÉTRICA NO TOPO

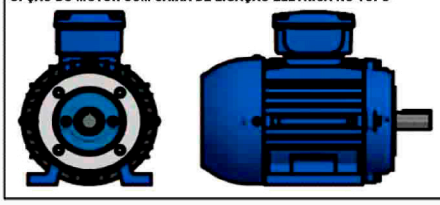

Unidade de medidas em milímetros (mm) - Sujeito a alteração sem aviso prévio

www.liloredutores.com.br

Redutores LiLo

Código do produto

Motoredutor Coaxial C00 com Motor na Carcaça 63

Divisão de Engenharia
Redutores LiLo

Edição 1ª

Formato A4