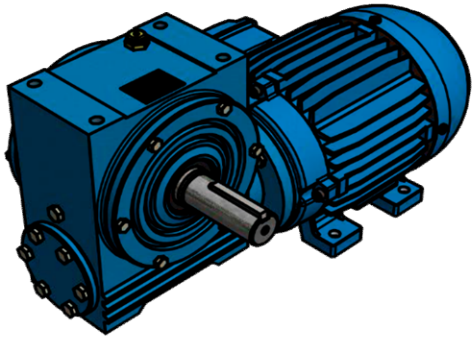

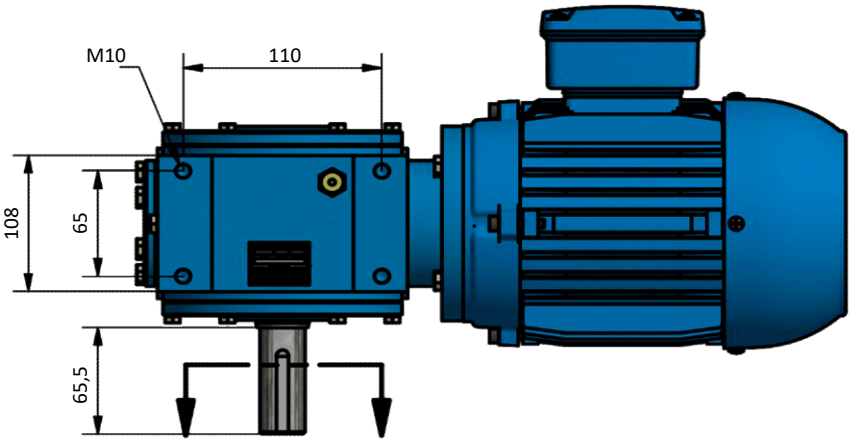

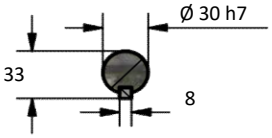

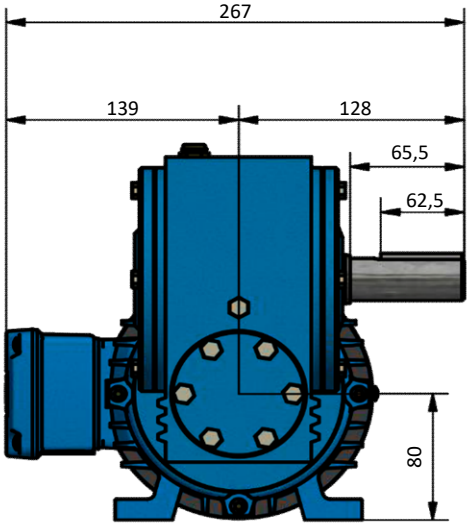

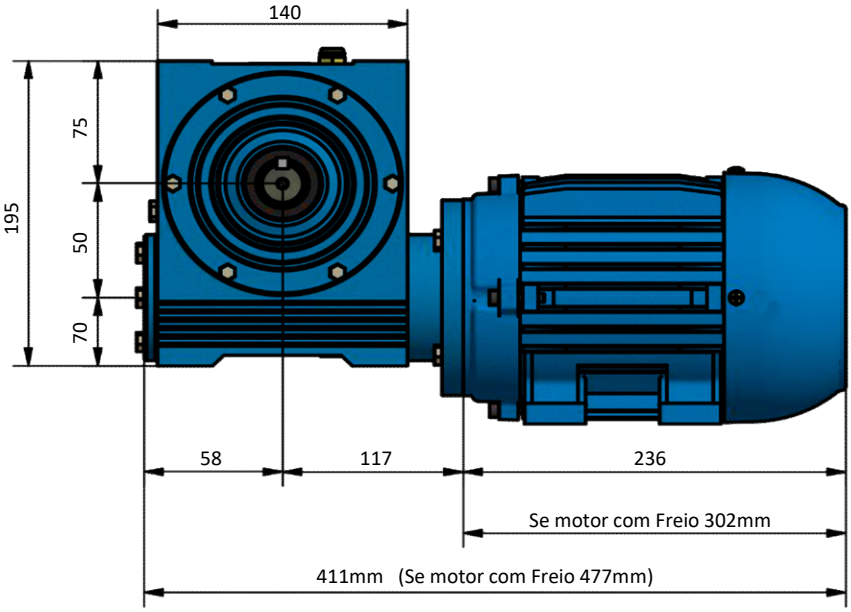

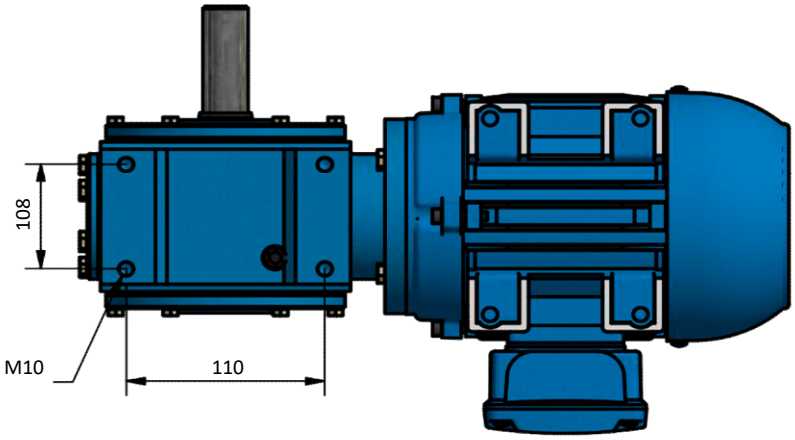

OPÇÃO DO MOTOR COM CAIXA DE LIGAÇÃO ELÉTRICA NO TOPO

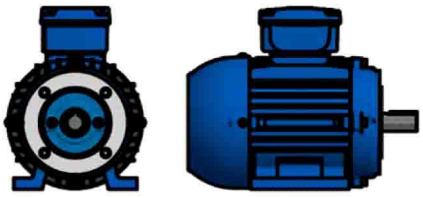

Unidade de medidas em milímetros (mm) - Sujeito a alteração sem aviso prévio

www.liloredutores.com.br

Código do produto
Motoredutor Weg Cestari Magma M05-E0 com Motor Carcaça 80

Divisão de Engenharia Redutores LiLo	Edição 1ª	Formato A4

www.liloredutores.com.br