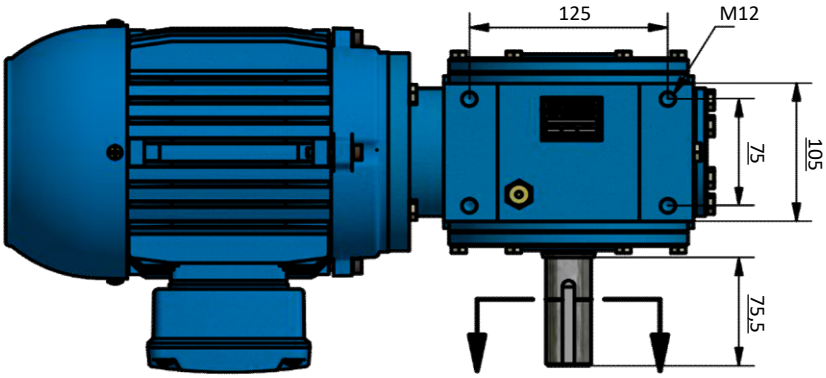

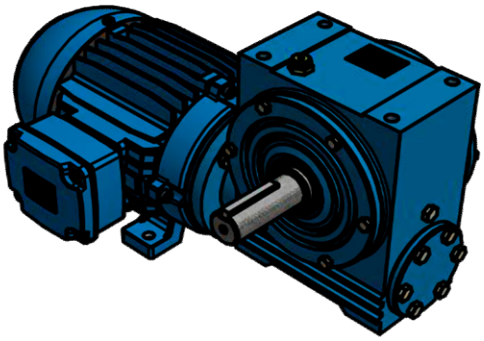

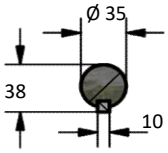

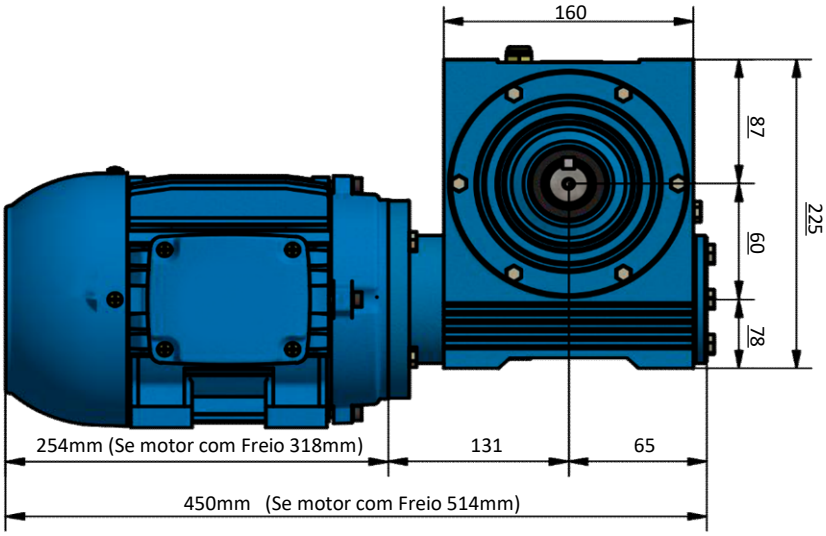

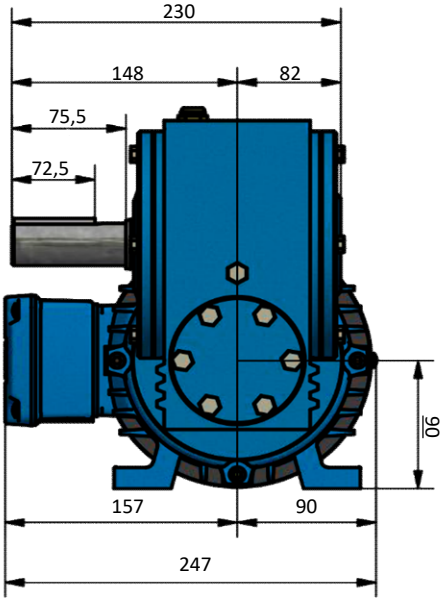

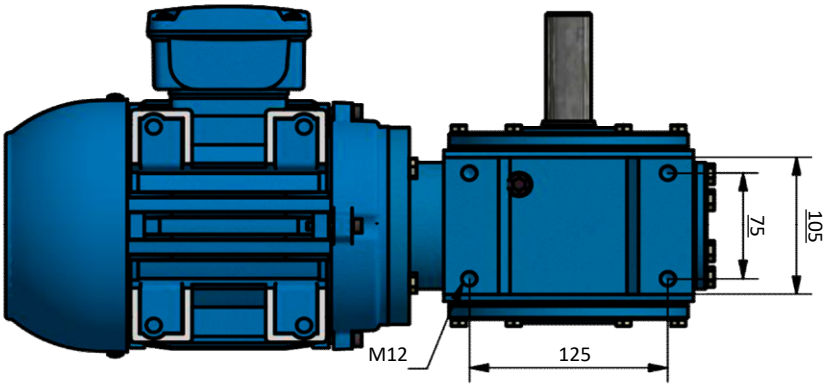

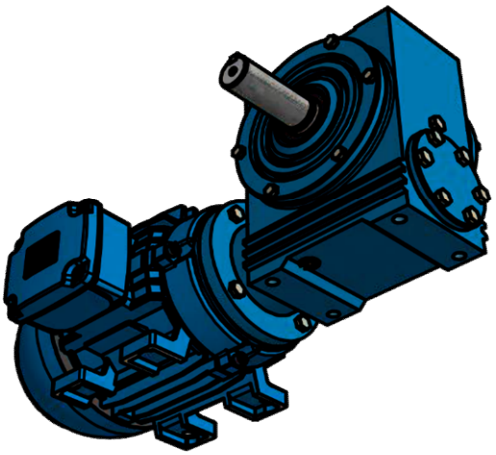

Unidade de medidas em milímetros (mm) - Sujeito a alteração sem aviso prévio

www.liloredutores.com.br

Código do produto

Motoredutor Weg Cestari Magma M06-N0 com Motor Carcaça 90s

Divisão de Engenharia Redutores LiLo	Edição 1ª	Formato A4

www.liloredutores.com.br