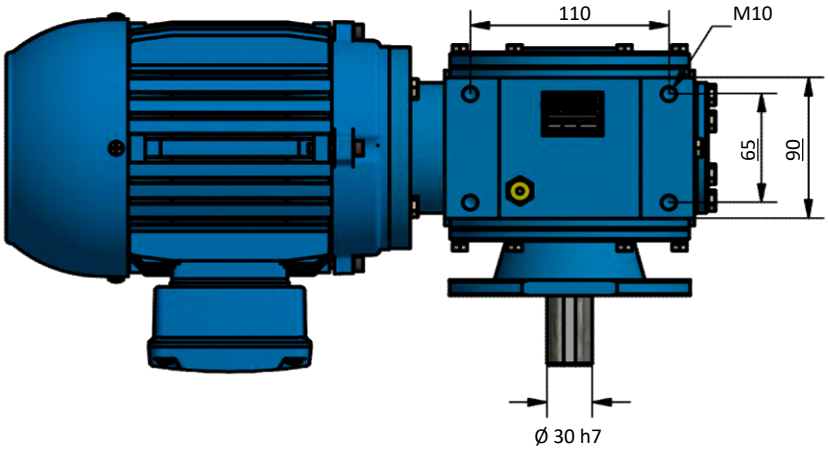

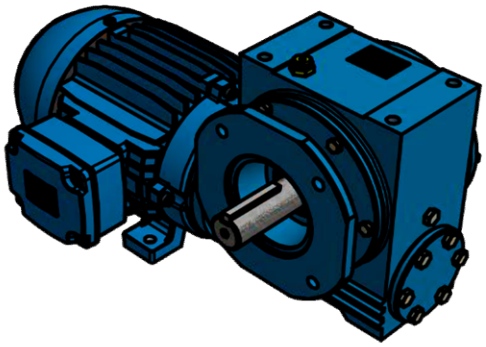

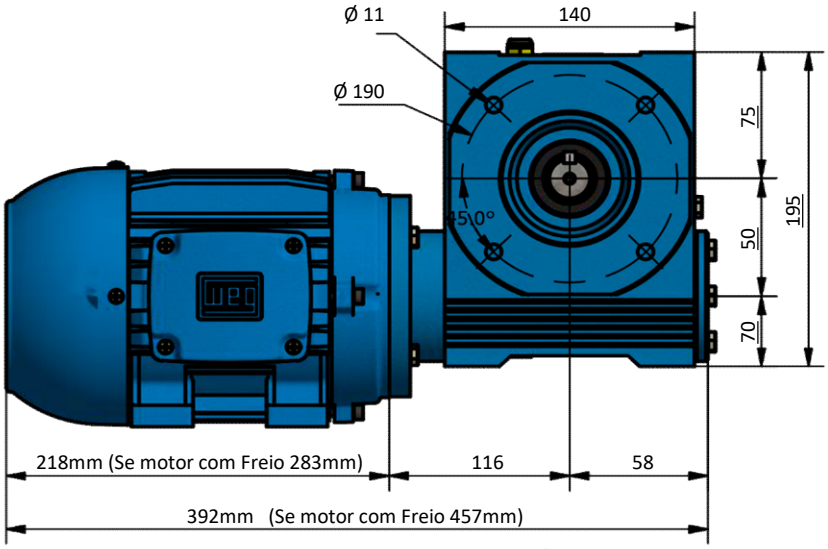

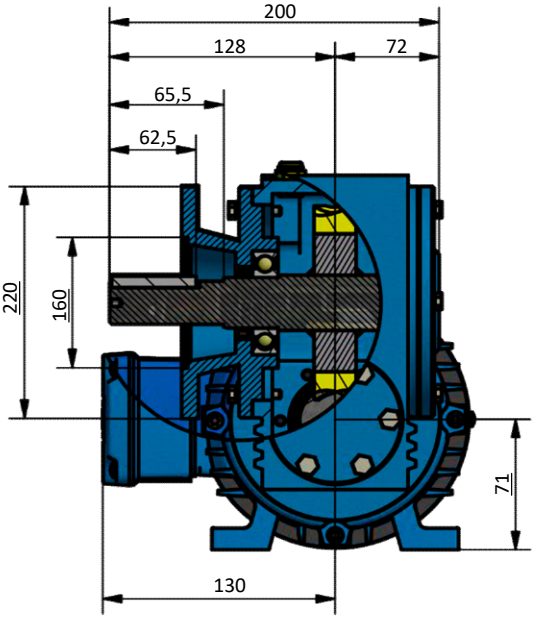

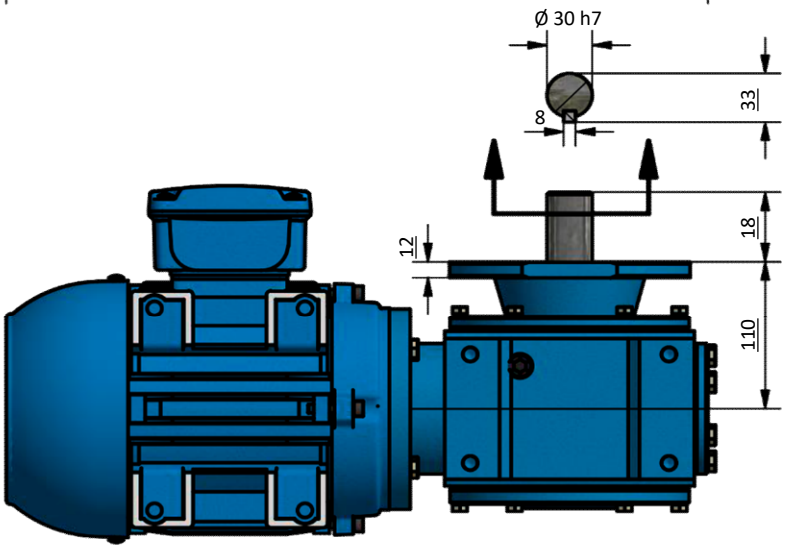

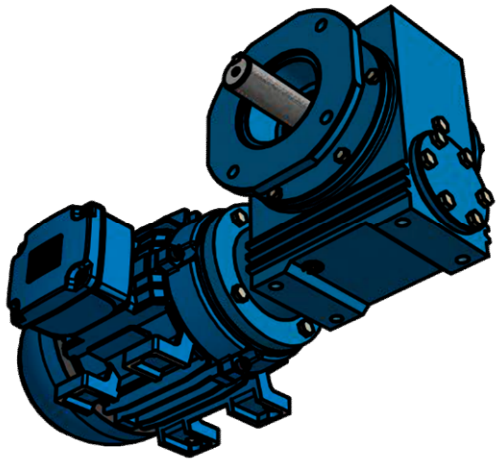

Unidade de medidas em milímetros (mm) - Sujeito a alteração sem aviso prévio

www.liloredutores.com.br

Redutores LiLO	Código do produto Motoredutor Weg Cestari Magma M05-N3 com Motor na Carcaça 71		
	Divisão de Engenharia Redutores LiLo	Edição 1ª	Formato A4

www.liloredutores.com.br