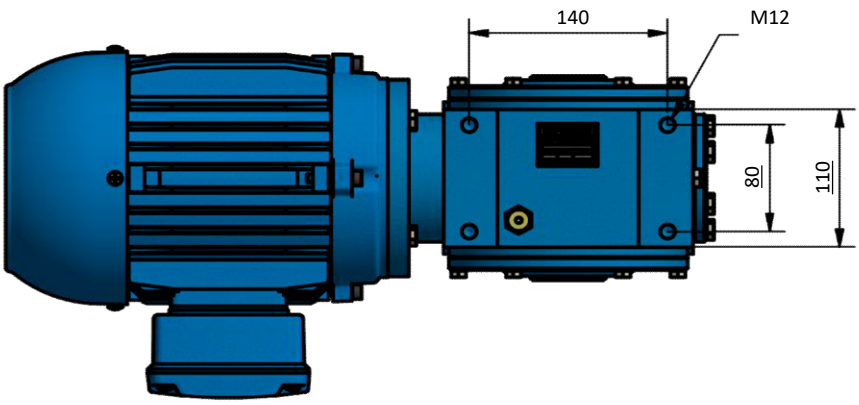

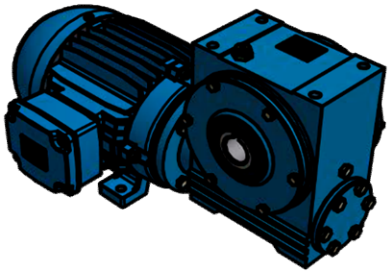

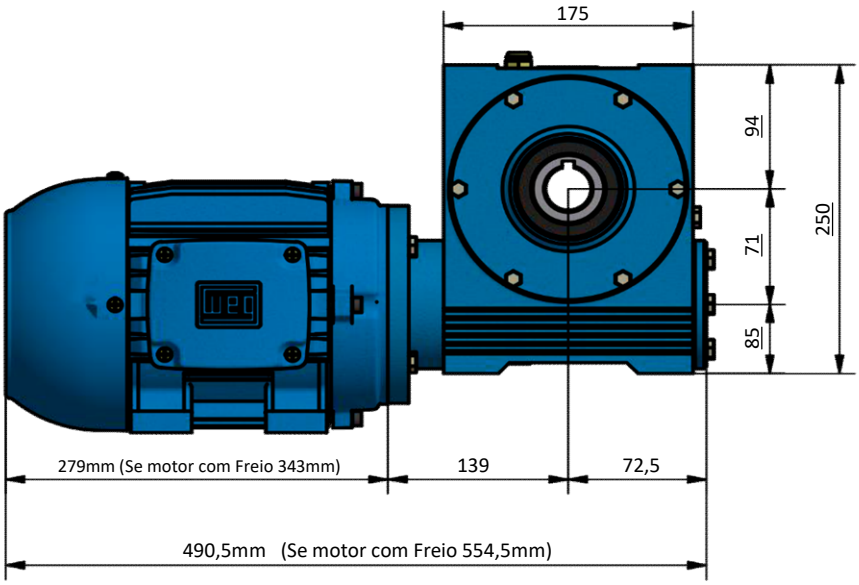

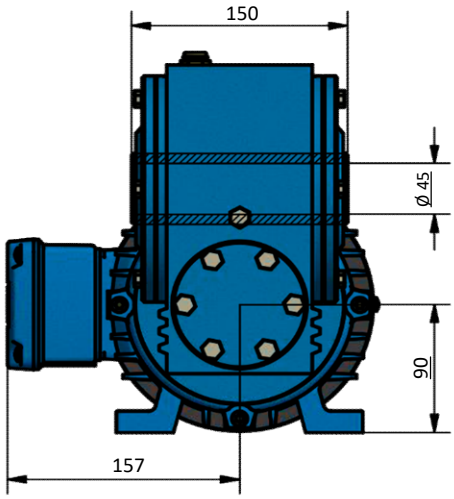

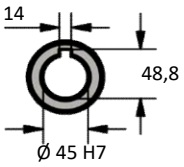

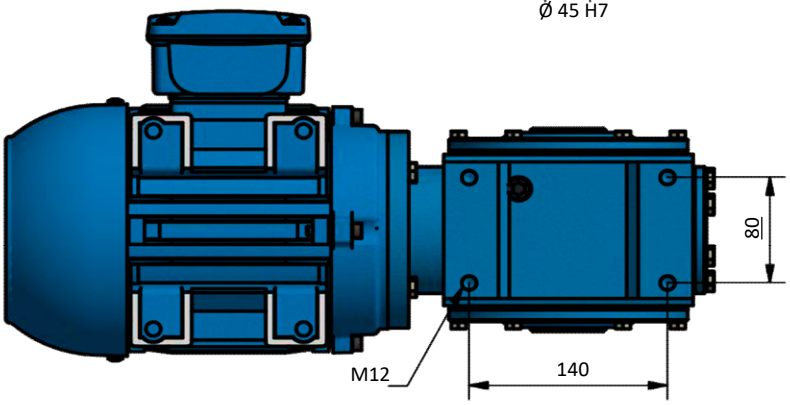

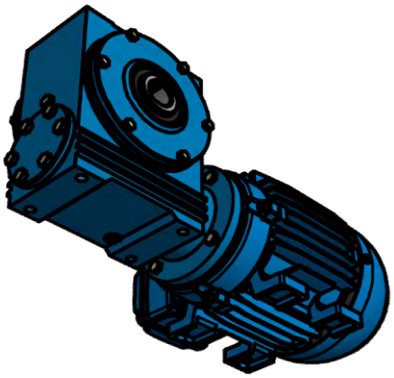

OPÇÃO DO MOTOR COM CAIXA DE LIGAÇÃO ELÉTRICA NO TOPO

Unidade de medidas em milímetros (mm) - Sujeito a alteração sem aviso prévio

www.liloredutores.com.br

Redutores LiLo	Código do produto Motoredutor Weg Cestari Magma M07-V0 com Motor Carcaça 90L		
	Divisão de Engenharia Redutores LiLo	Edição 1ª	Formato A4

www.liloredutores.com.br