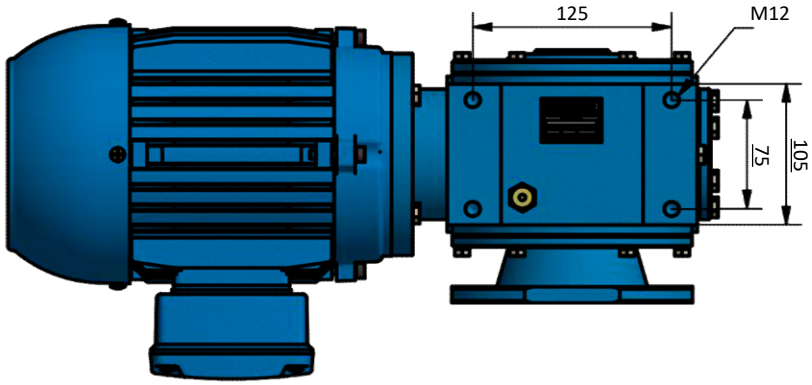

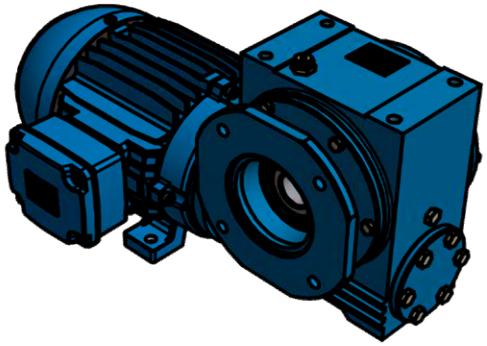

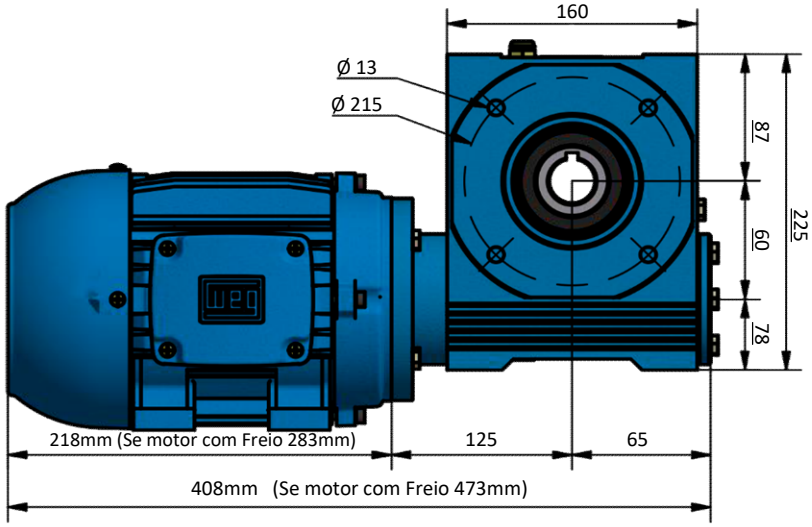

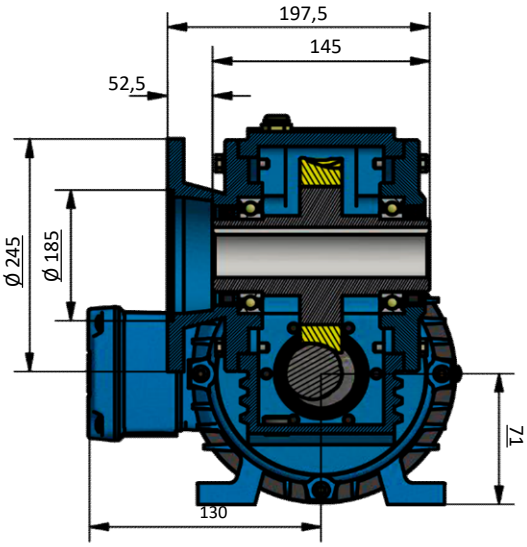

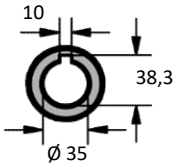

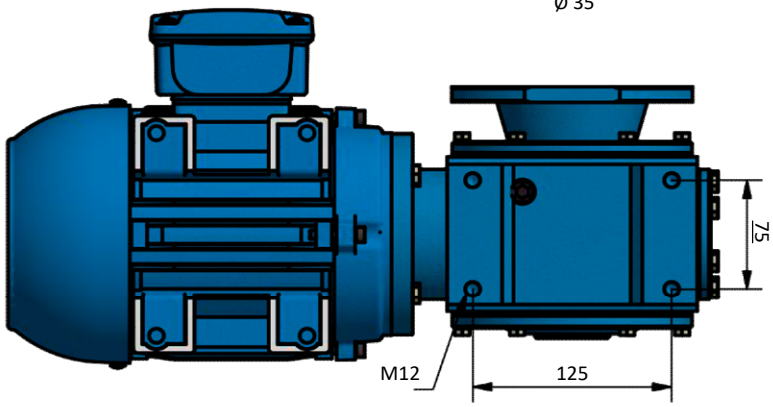

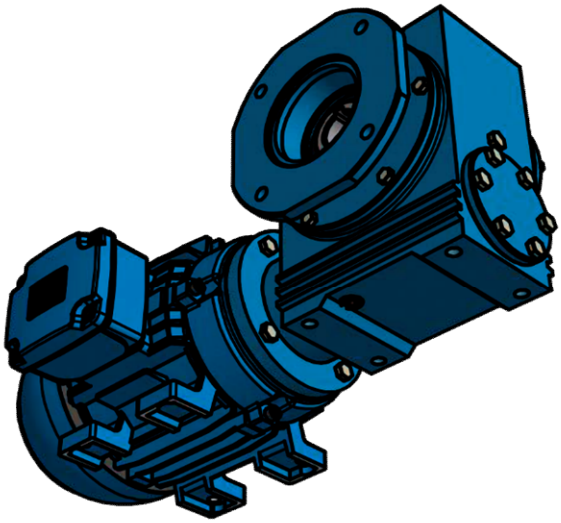

OPÇÃO DO MOTOR COM CAIXA DE LIGAÇÃO ELÉTRICA NO TOPO

Unidade de medidas em milímetros (mm) - Sujeito a alteração sem aviso prévio

www.liloredutores.com.br

Redutores LiLo	Código do produto Motoredutor Weg Cestari Magma M06-V3 com Motor na Carcaça 71		
	Divisão de Engenharia Redutores LiLo	Edição 1ª	Formato A4

www.liloredutores.com.br