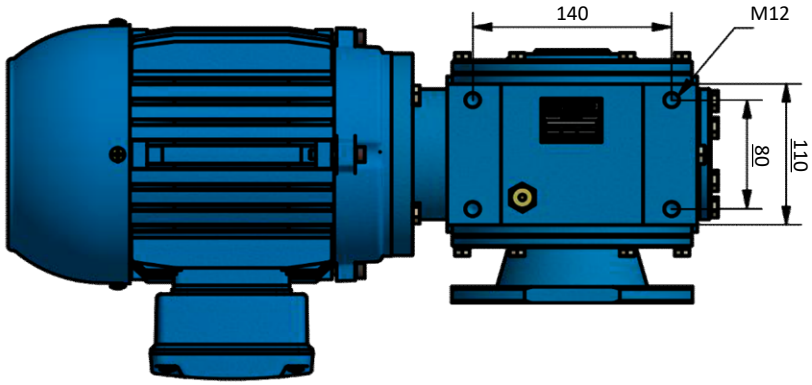


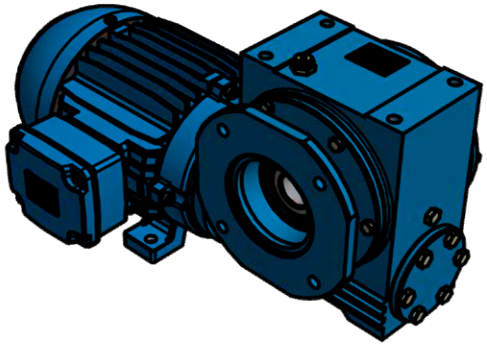

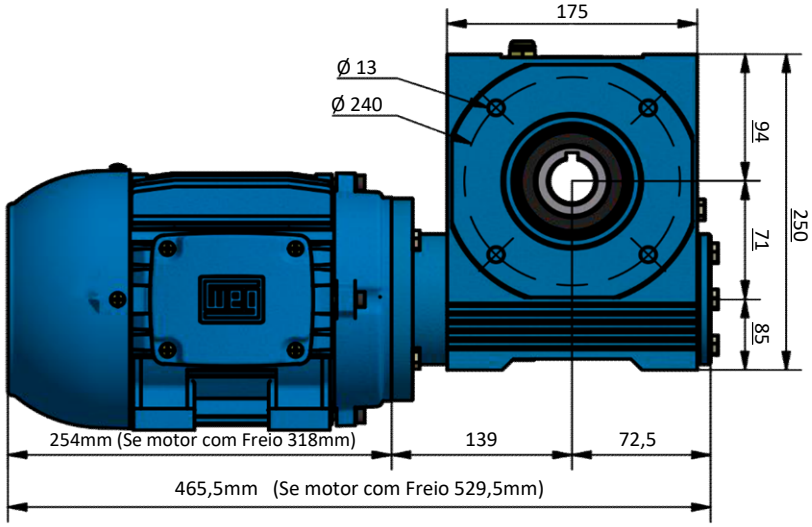


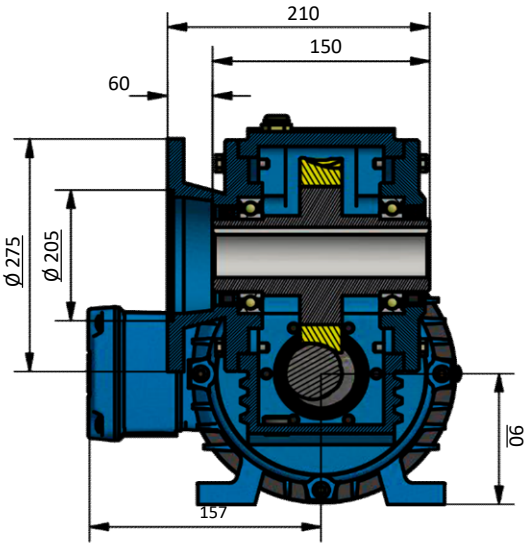


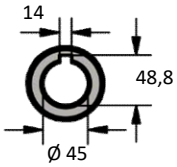


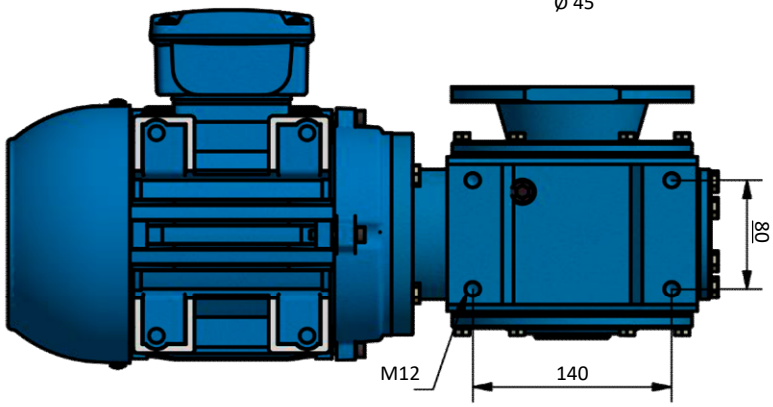


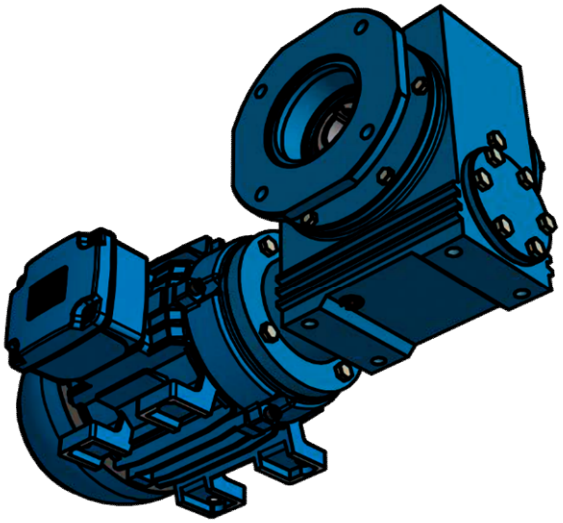

OPÇÃO DO MOTOR COM CAIXA DE LIGAÇÃO ELÉTRICA NO TOPO

Unidade de medidas em milímetros (mm) - Sujeito a alteração sem aviso prévio

www.liloredutores.com.br

| | | | |
|---|---|---|---|
| Redutores LiLo | Código do produto<br>Motoredutor Weg Cestari Magma M07-V3 com Motor na Carcaça 90s | | |
| | Divisão de Engenharia<br>Redutores LiLo | Edição<br>1ª | Formato<br>A4 |

www.liloredutores.com.br