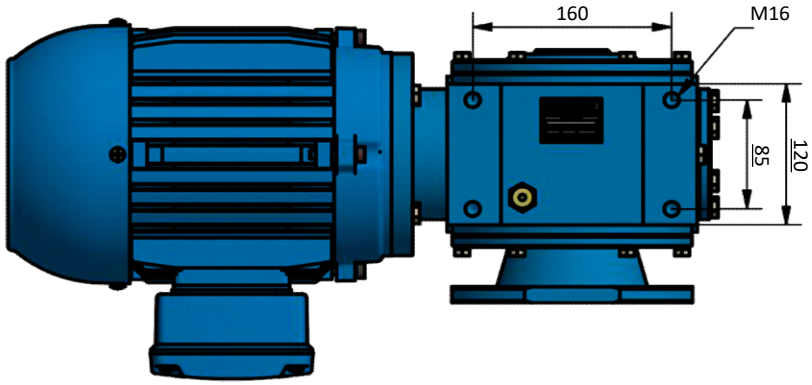

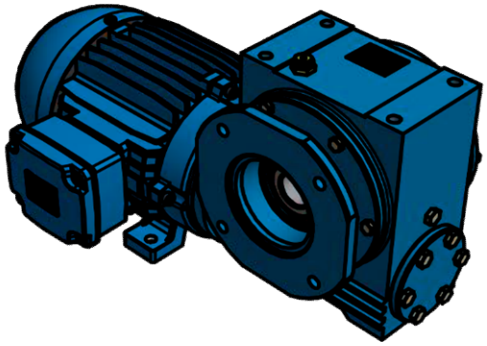

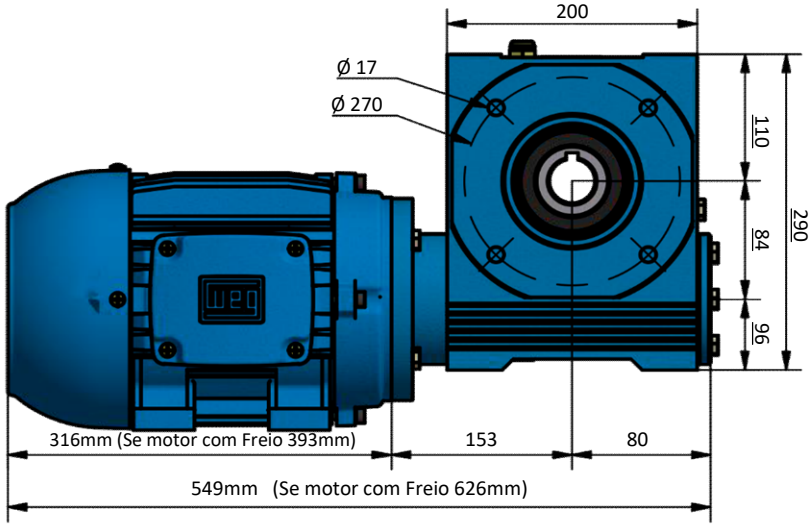

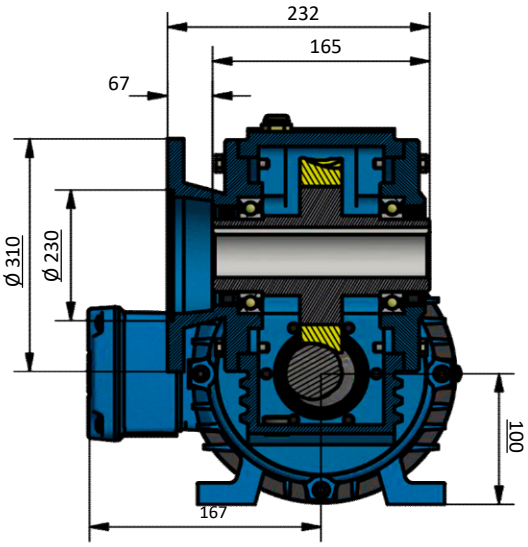

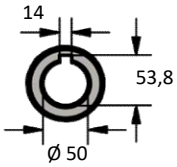

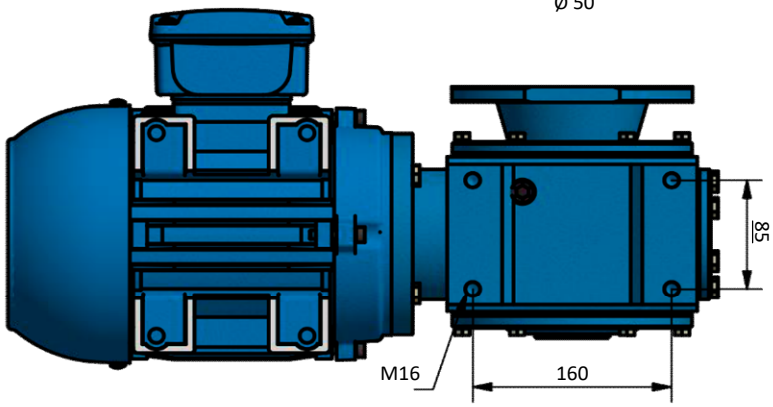

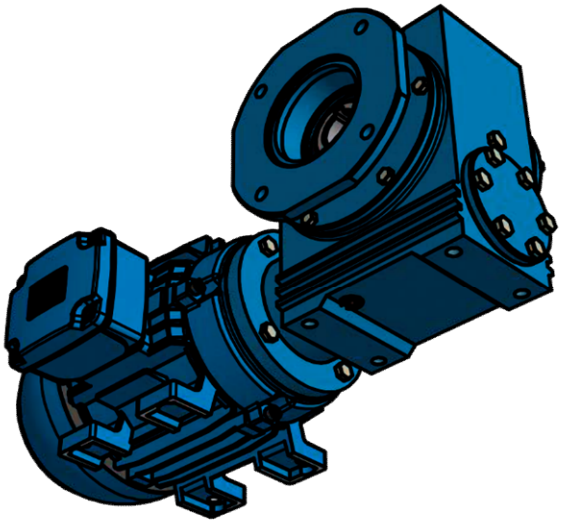

OPÇÃO DO MOTOR COM CAIXA DE LIGAÇÃO ELÉTRICA NO TOPO

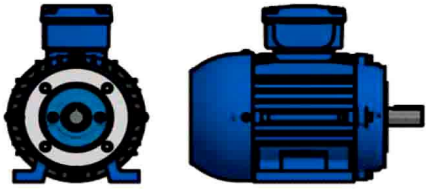

Unidade de medidas em milímetros (mm) - Sujeito a alteração sem aviso prévio

www.liloredutores.com.br

Redutores LiLO	Código do produto Motoredutor Weg Cestari Magma M08-V3 com Motor na Carcaça 100L		
	Divisão de Engenharia Redutores LiLo	Edição 1ª	Formato A4

www.liloredutores.com.br