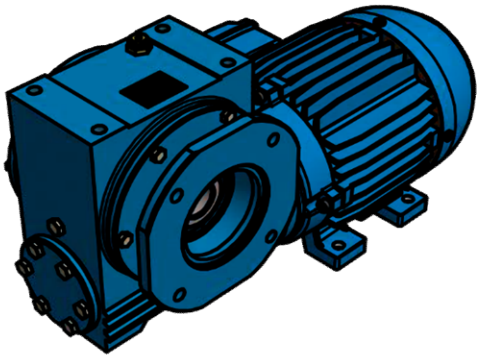

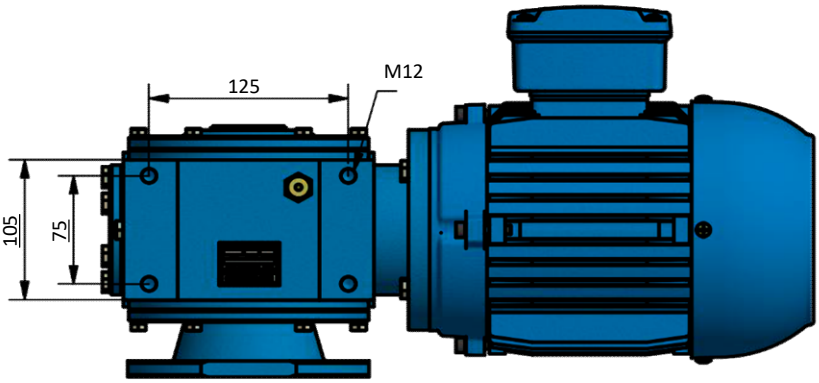

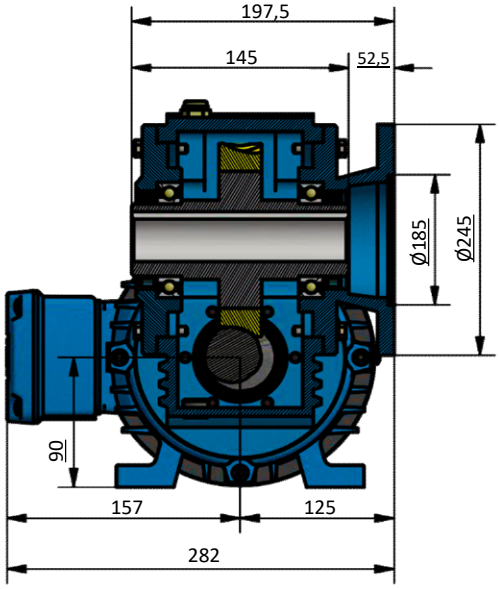

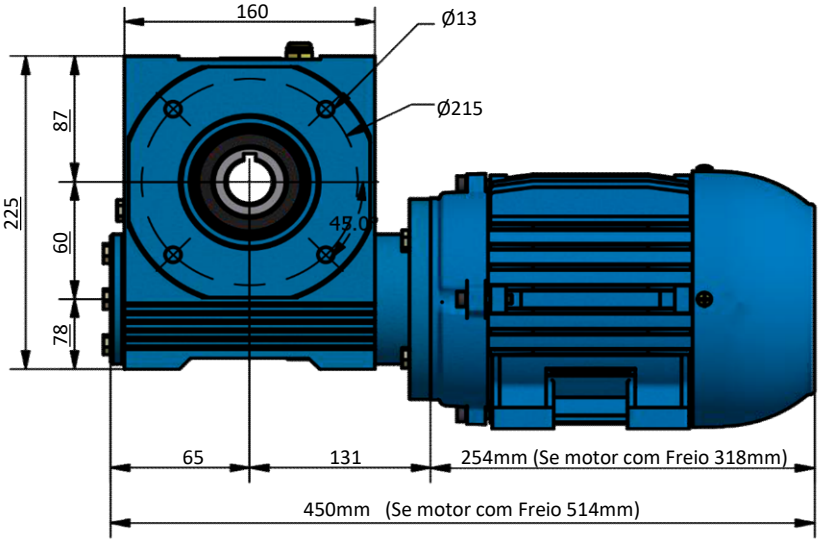

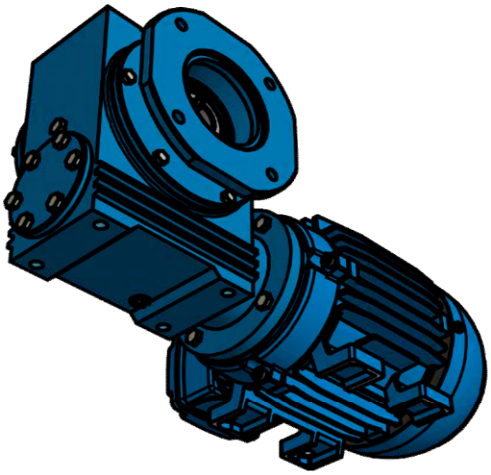

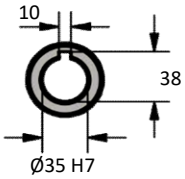

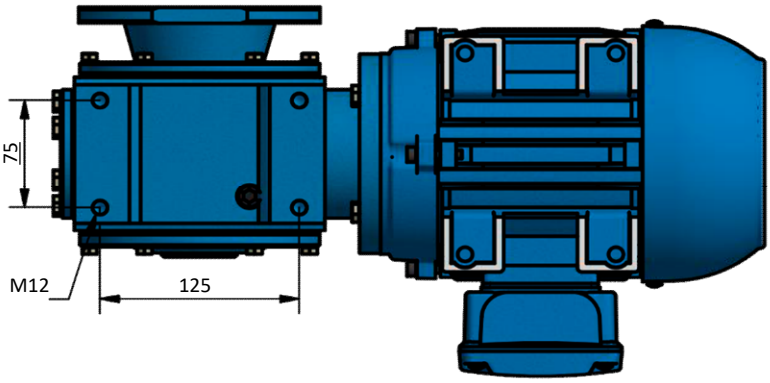

www.liloredutores.com.br

Redutores LiLO

Código do produto

Motoredutor Weg Cestari Magma M06-V4 com Motor na Carcaça 90s

Divisão de Engenharia Redutores LiLo	Edição 1ª	Formato A4