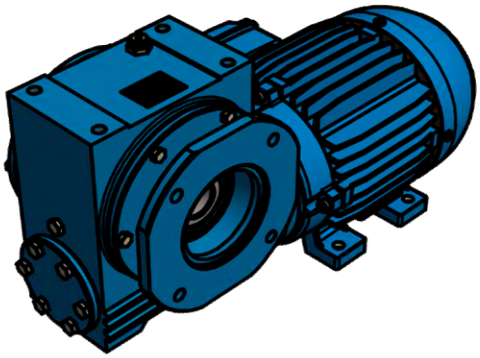

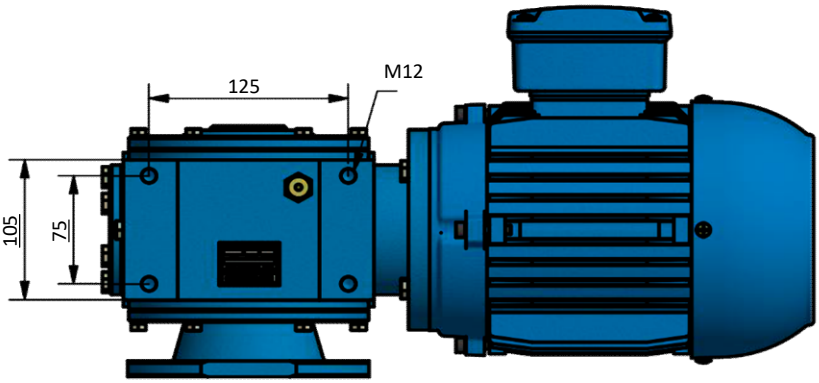


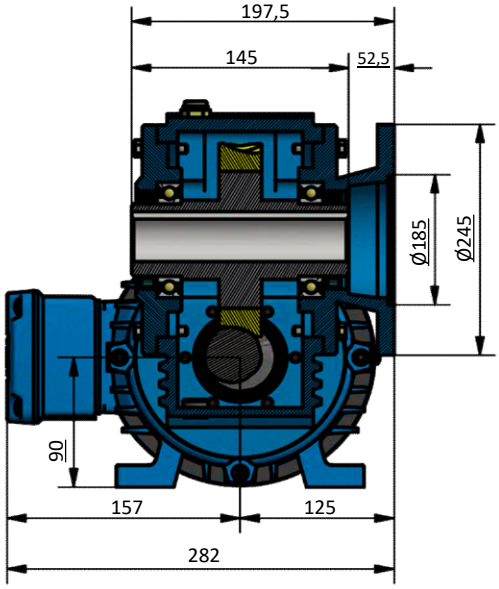


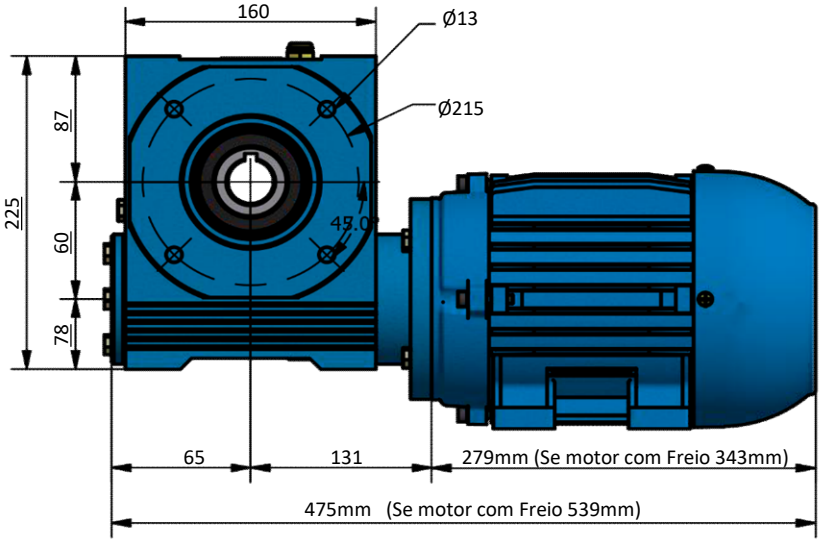


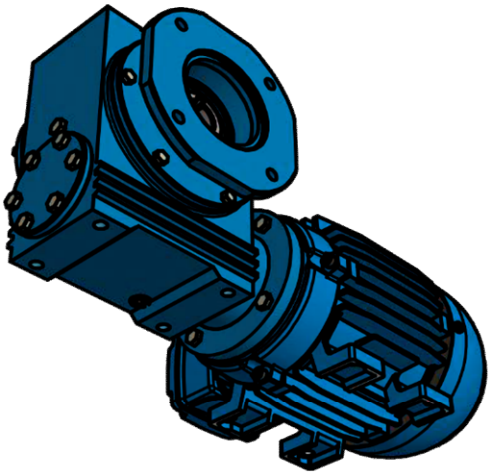

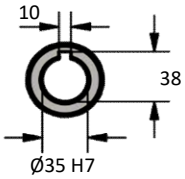


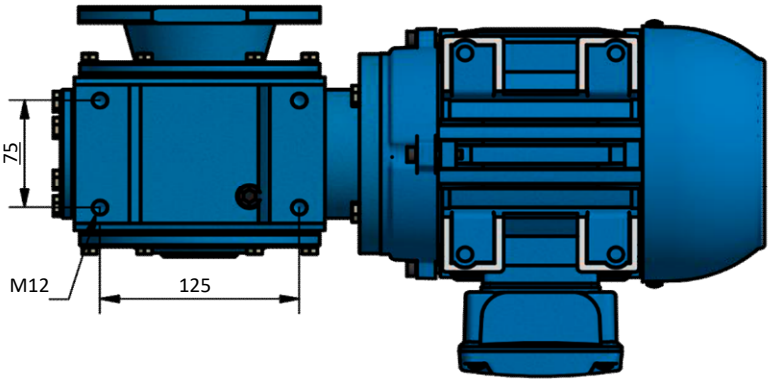

www.liloredutores.com.br

| | | | |
|---|---|---|---|
| Redutores LiLO | Código do produto<br>Motoredutor Weg Cestari Magma M06-V4 com Motor na Carcaça 90L | | |
| | Divisão de Engenharia<br>Redutores LiLo | Edição<br>1ª | Formato<br>A4 |

www.liloredutores.com.br