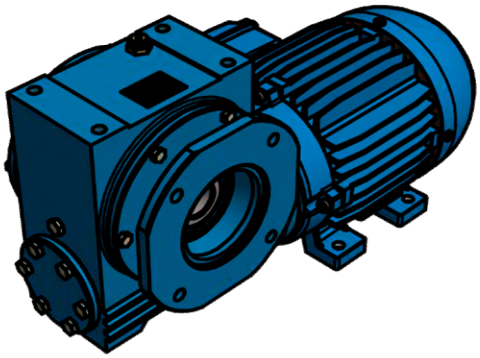

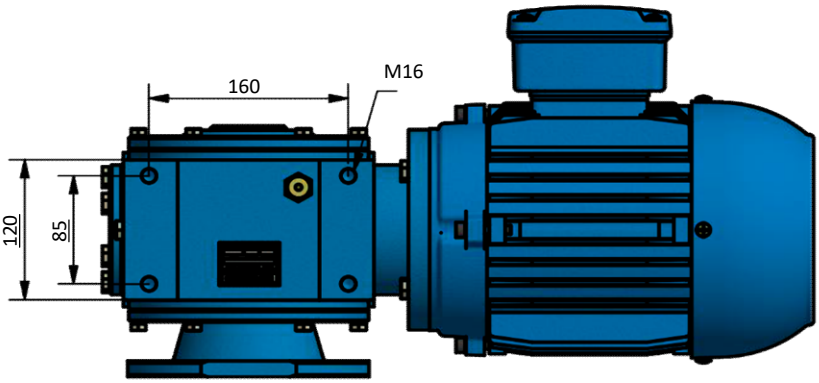

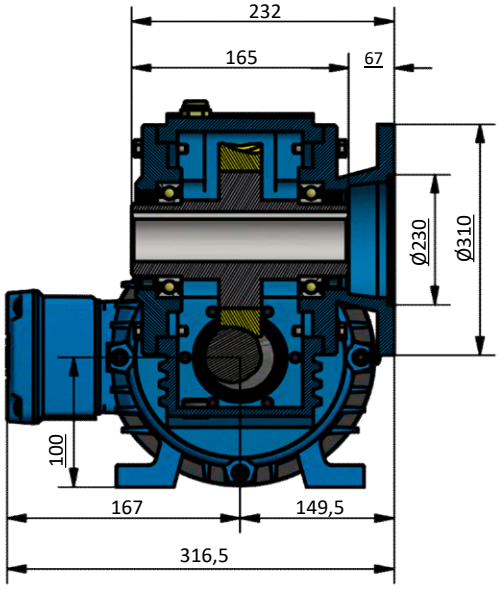

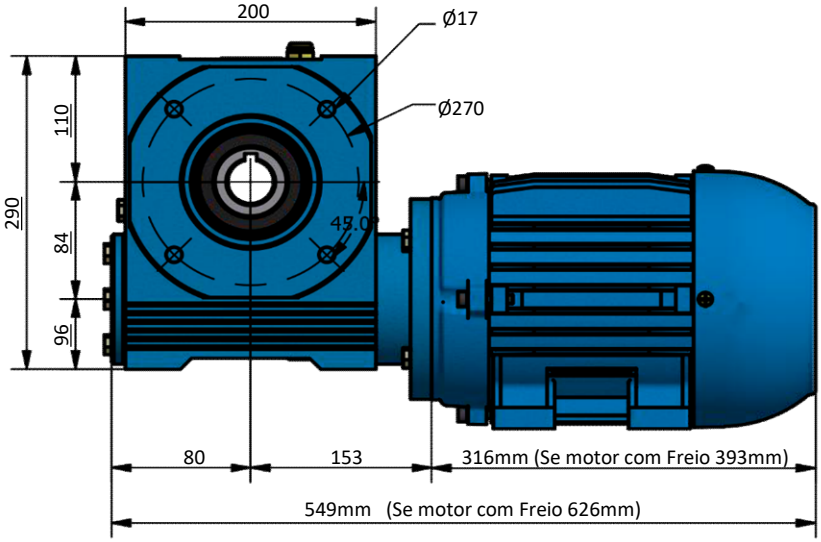

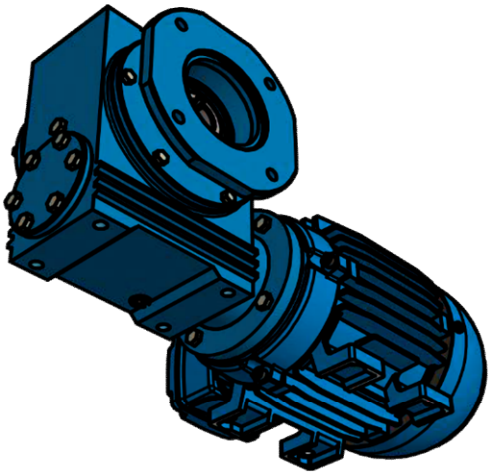

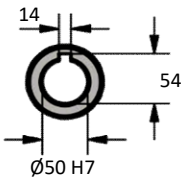

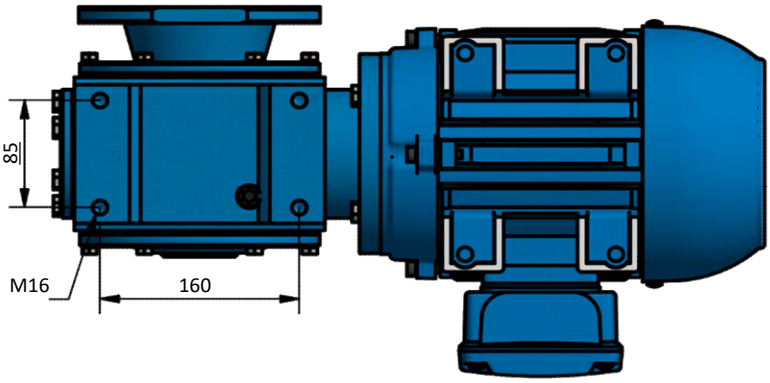

www.liloredutores.com.br

Redutores LiLO	Código do produto Motoredutor Weg Cestari Magma M08-V4 com Motor na Carcaça 100L		
	Divisão de Engenharia Redutores LiLo	Edição 1ª	Formato A4

www.liloredutores.com.br