ESTE MOTOREDUTOR PODE TRABALHAR NESSAS POSIÇÕES

P1

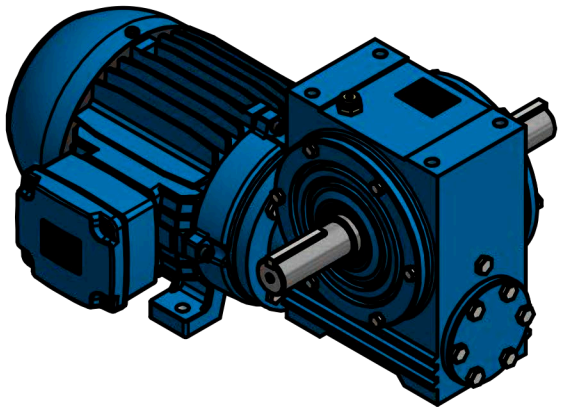

P2

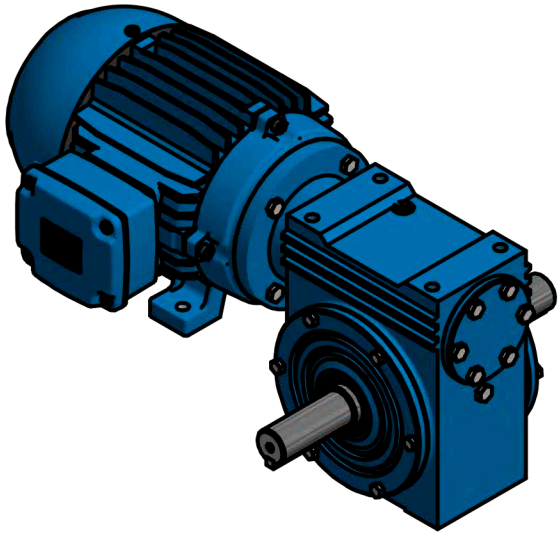

P3

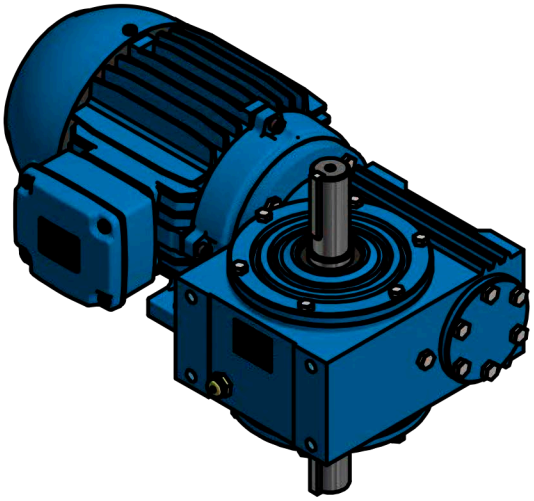

P4

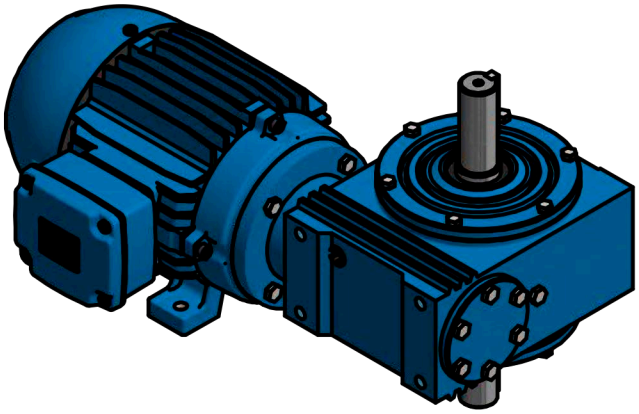

P5

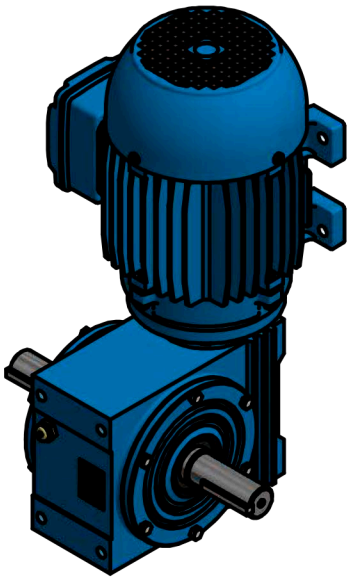

P6

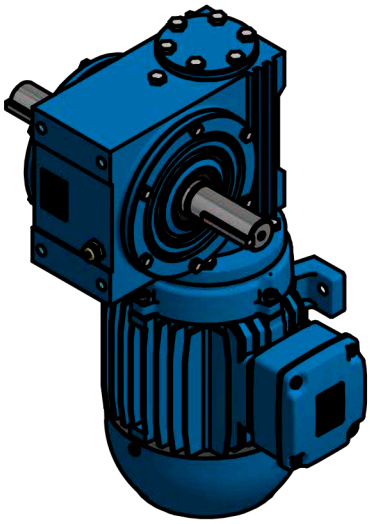

www.liloredutores.com.br

Redutores LiLO	Código do Tipo de Saída do Motoredutor D0		
	Divisão de Engenharia Redutores LiLo	Edição 1ª	Formato A4

Unidade de medidas em milímetros (mm) - Sujeito a alteração sem aviso prévio