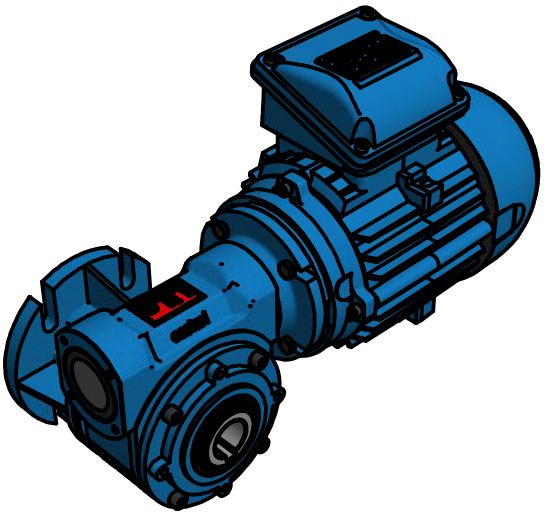

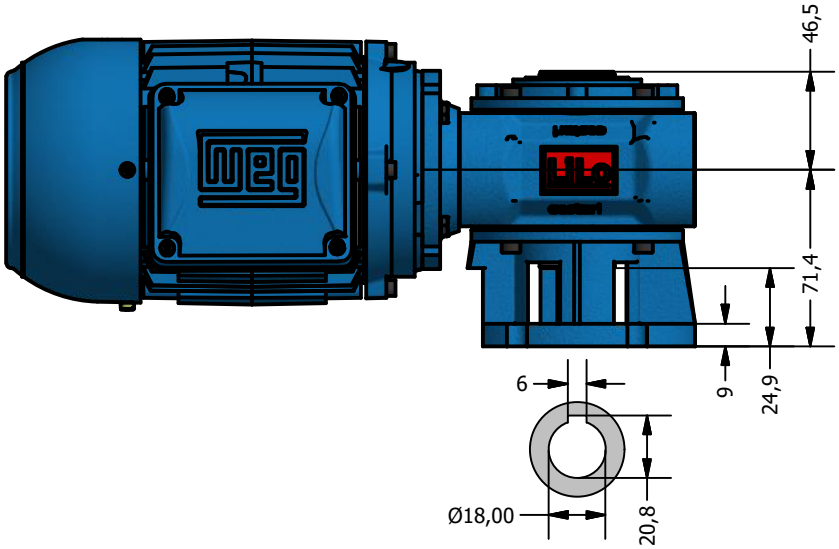

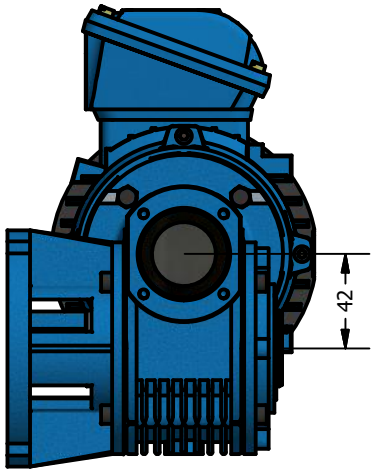

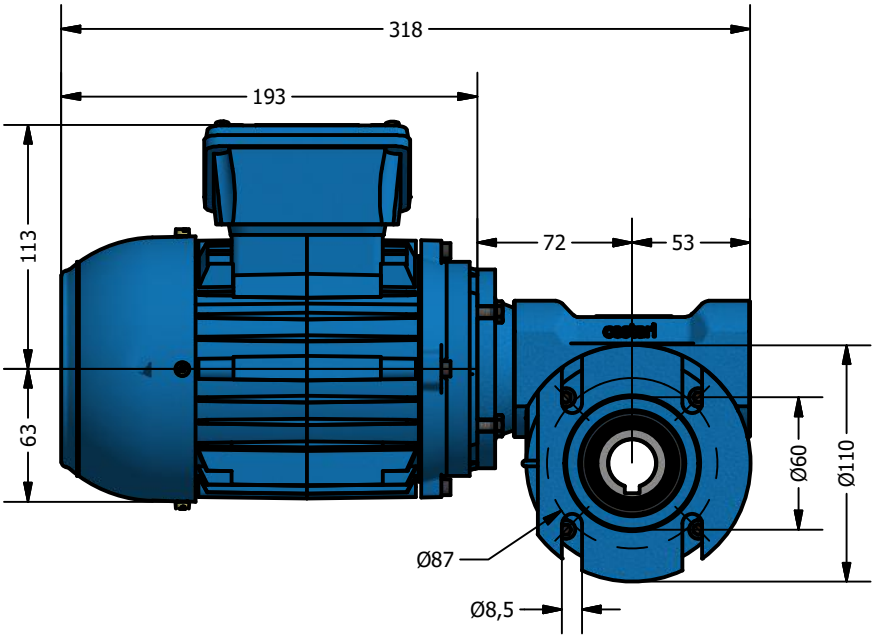

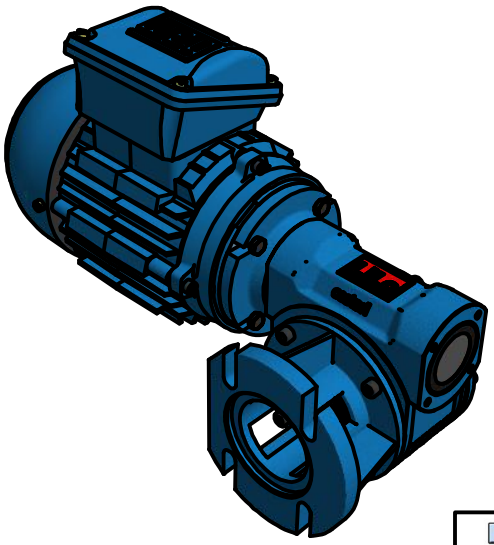

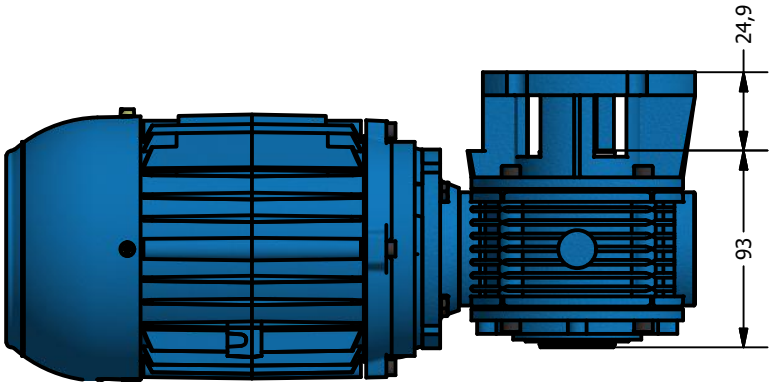

www.liloredutores.com.br

Redutores LiLO

Código do produto
Motoredutor Alumag L04 V4 com Motor Carcaça 63

Divisão de Engenharia
Redutores LiLo

Edição 1ª

Formato A4

Unidade de medidas em milímetros (mm) - Sujeito a alteração sem aviso prévio