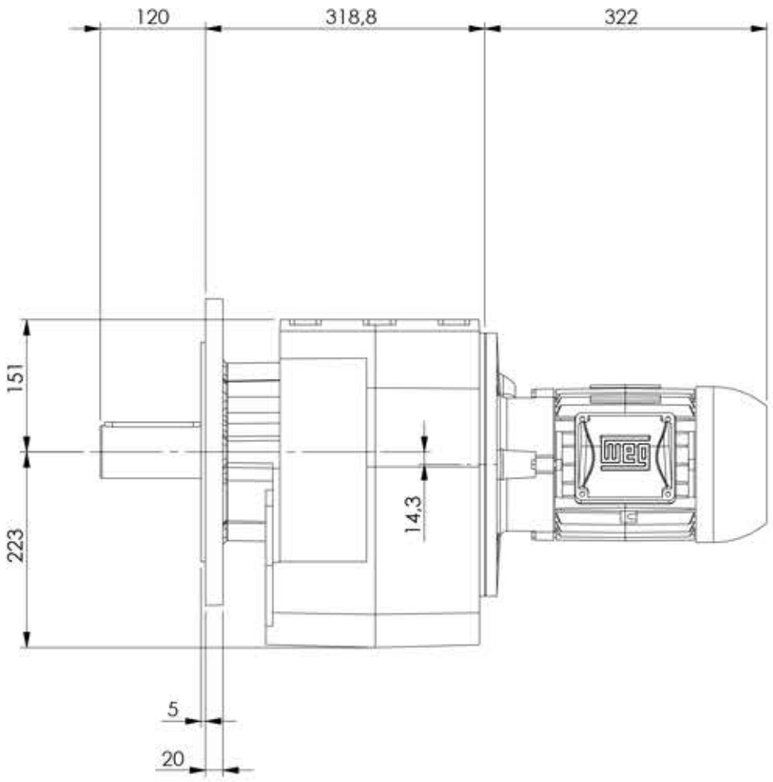

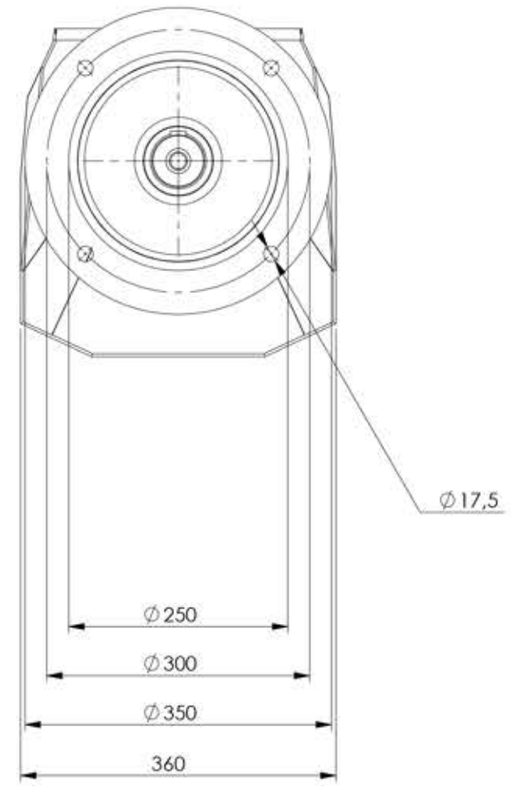

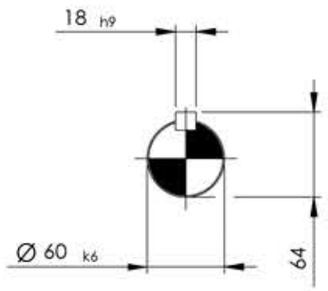

Detalhe eixo de saída
Output Shaft Detail
Detalle eje de salida
(Sem escala/no scale/sin escala)

*Dimensões em mm/Dimensions in mm/Dimensiones en mm

DESENHO PARA ORÇAMENTO
PRELIMINARY DRAWING
DIBUJO PRELIMINAR

As dimensões informadas são orientativas, podendo ser alteradas sem prévio aviso, não devendo ser utilizado em projetos.

The dimensions in this drawing are indicative and may be modified without notice, and should not be used in final projects.

Las dimensiones de este dibujo son orientativos y pueden ser modificados sin previo aviso, y no deben utilizarse en los proyectos.

Denominação
Name
Denominacion

DIMENSIONAL WCG20 C09
C09-90s-F

WEG CESTARI REDUTORES

Escala/Scale/Escala 1:7

Desenho Nº
Drawing Nº
Diseño Nº

Versão-0

A3